DS-2DE4A425IWG1-E

4MP 25倍 DarkFighter搭載 IR AcuSense ネットワークスピードドーム



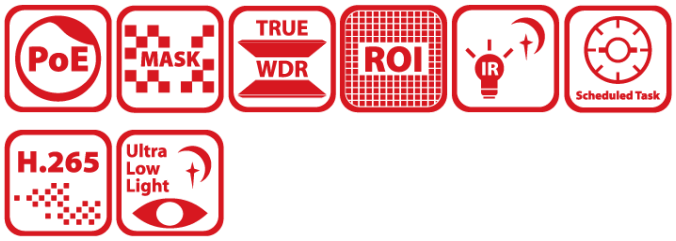

Hikvision DS-2DE4A425IWG1-E 4 MP ネットワーク IR PTZカメラは、1/2.8インチ プログレッシブスキャンCMOSチップを採用しています。25倍光学ズームレンズにより、広範囲にわたって詳細な映像を提供します。このシリーズのカメラは、河川、森林、道路、鉄道、空港、港湾、広場、公園、景勝地、駅、大型施設など、広範囲の高解像度監視に広く使用できます。

- 4 MP解像度、最大30 fpsの高品質イメージング
- 優れたノイズ低減効果を発揮するHIK AI-ISP
- 120 dB WDRテクノロジーによる、強い逆光下でも鮮明なイメージング
- パン・チルト機能により、関心領域の監視が可能
- 25倍光学ズームにより、広大なエリア内の被写体を拡大表示可能
- 最大50 mのIR照射距離により夜間の安全を確保
- 防水および防塵(IP67)
- ディープラーニングに基づく人および車両ターゲットの分類にフォーカス

Specification

カメラ	
イメージセンサー	1/2.8インチ プログレッシブスキャン CMOS
最大解像度	2560 × 1440
最小照度	カラー: 0.005 Lux @ (F1.6, AGC ON), 白黒: 0.001 Lux @ (F1.6, AGC ON), IRオン時: 0 Lux
シャッタースピード	1/1 秒 ～ 1/30,000 秒
デイ&ナイト	IRカットフィルター
ズーム	光学25倍、デジタル16倍
スローシャッター	対応
レンズ	
焦点距離	4.8 ～ 120 mm
視野角（FOV）	水平FOV 53.3° ～ 2.6°、垂直FOV 30.6° ～ 1.5°、対角FOV 60.5° ～ 3°
フォーカス	オート、セミオート、マニュアル
絞り	最大 F1.6
ズームスピード	約 3.4 秒
イルミネーター(補助光)	
補助光タイプ	IR
補助光照射距離	IR距離:最大 50 m
スマート補助光	対応
IR波長	850 nm
PTZ	
動作範囲（パン）	0°～360°
動作範囲（チルト）	-5°～90°
パンスピード	パンスピード: 0.1°/秒 ～ 300°/秒 の間で設定可能、プリセットスピード: 350°/秒
チルトスピード	チルトスピード: 0.1°/秒 ～ 160°/秒 の間で設定可能、プリセットスピード: 200°/秒
プロポーショナルパン	対応
プリセット	300
プリセットフリーズ	対応
パトロールスキャン	8 パトロール、各パトロールにつき最大32プリセット
パターンスキャン	4 パターンスキャン、各スキャンにつき10分以上の記録時間
パークアクション	プリセット、パターンスキャン、パトロールスキャン、オートスキャン、チルトスキャン、ランダムスキャン、フレームスキャン、パノラマスキャン
3Dポジショニング	対応
PTZステータス表示	対応
スケジュールタスク	プリセット、パターンスキャン、パトロルスキャン、自動スキャン、チルトスキャン、ランダムスキャン、フレームスキャン、パノラマスキャン、ドーム再起動、ドーム調整
パワーオフメモリ	対応
ビデオ	
メインストリーム	50 Hz: 50 fps (2560 × 1440, 1920 × 1080, 1280 × 960, 1280 × 720), 60 Hz: 60 fps (2560 × 1440, 1920 × 1080, 1280 × 960, 1280 × 720)
サブストリーム	50 Hz: 25 fps (704 × 576, 640 × 480, 352 × 288); 60 Hz: 30 fps (704 × 480, 640 × 480, 352 × 240)
サードストリーム	50 Hz: 25 fps (1920 × 1080, 1280 × 960, 1280 × 720, 704 × 576, 640 × 480, 352 × 288); 60 Hz: 30 fps (1920 × 1080, 1280 × 960, 1280 × 720, 704 × 480, 640 × 480, 352 × 240)

ビデオ圧縮	メインストリーム: H.265+/H.265/H.264+/H.264 サブストリーム: H.265/H.264/MJPEG サードストリーム: H.265/H.264/MJPEG
H.264 タイプ	ベースラインプロファイル / メインプロファイル / ハイプロファイル
H.265 タイプ	メインプロファイル
スケーラブルビデオコーディング（SVC）	H.264 および H.265 エンコーディングに対応
関心領域（ROI）	各ストリームで8つの固定領域
オーディオ	
オーディオ圧縮	G.711,G.722.1,G.726,MP2L2,PCM,MP3,AAC-LC
オーディオビットレート	64 Kbps（G.711),16 Kbps（G.722.1),16 Kbps（G.726),32 to 192 Kbps（MP2L2),16 to 64Kbps（AAC-LC),8 to 320 Kbps（MP3）
オーディオサンプリングレート	MP2L2: 16kHZ, 32kHZ, 48kHZ,AAC-LC: 16kHZ, 32kHZ, 48kHZ,PCM: 8kHZ, 16kHZ, 32kHZ, 48kHZ,MP3: 8kHZ, 16kHZ, 32kHZ, 48kHZ
環境ノイズフィルタリング	対応
ネットワーク	
プロトコル	TCPIP,ICMP,HTTP,FTP,SFTP,DHCP,DDNS,HTTPS,DNS,RTP,RTSP,RTCP,PPPoE,NTP,UPnP,SMTP,SNMP,IGMP,QoS,IPv4/IPv6,UDP,SSLTLS,ISUP,WebSocket,WebSockets,802.1X
同時ライブビュー	最大 20チャンネル
API	ONVIF（Profile S, Profile G, Profile T),ISAPI,SDK,ISUP
ユーザー / ホスト	最大32ユーザー。3つのユーザーレベル: 管理者、オペレーター、一般ユーザー
セキュリティ	パスワード保護、複雑なパスワード、HTTPS暗号化、802.1X認証（EAP-TLS, EAP-LEAP, EAP-MD5)、透かし、IPアドレスフィルター、HTTP/HTTPSのBasic/Digest認証、コントロールタイムアウト設定、セキュリティ監査ログ、TLS 1.2、ホスト認証（MACアドレス）
ネットワークストレージ	NAS（NFS, SMB/CIFS)、自動ネットワーク補充（ANR）
クライアント	iVMS-4200, HikCentral Pro, Hik-Connect
ウェブブラウザ	Chrome 80+, Firefox 80+, Safari 13+, Edge 89+
画像	
画像パラメータスイッチ	対応
画像設定	彩度、明るさ、コントラスト、シャープネス、ゲイン、ホワイトバランスをクライアントソフトウェアまたはウェブブラウザで調整可能
デイ/ナイト スイッチ	デイ、ナイト、オート、スケジュール
ワイドダイナミックレンジ（WDR）	120 dB
SNR	＞52 dB
デフォグ	デジタルデフォグ
画像補正	BLC, HLC, 3D DNR
プライバシーマスク	24個のプログラム可能なポリゴン型プライバシーマスク。マスクの色やモザイクパターンは設定可能
領域焦点	対応
領域露出	対応
インターフェース	
イーサネットインターフェース	RJ45 10M/100 M 自己適応型イーサネットポート × 1
オンボードストレージ	内蔵メモリカードスロット、microSD/microSDHC/microSDXCカード対応、最大 512 GB
オーディオ	入力(line in) × 1、最大入力振幅: 2-2.4 vpp、入力インピーダンス: 1 KΩ ±10% 出力(line out) × 1、ラインレベル、出力インピーダンス: 600 Ω

アラーム	入力 × 2、出力 × 2
リセット	対応
イベント	
基本イベント	モーション検知、ビデオ改ざんアラーム、例外、アラーム入力および出力
スマートイベント	境界線越え検知、侵入検知、エリア侵入検知、エリア退出検知、置き去り荷物検知、物体持ち去り検知、オーディオ例外検知
連動	FTP/NAS/メモリカードへのアップロード、監視センターへの通知、電子メール送信、アラーム出力のトリガー、録画のトリガー、PTZアクション（プリセット、パトロールスキャン、パターンスキャンなど）のトリガー
スマートトラッキング	マニュアルトラッキング、オートトラッキング
ディープラーニング機能	
顔キャプチャ	最大5つの顔を同時に検出。 動いている顔の検出、追跡、キャプチャ、評価、選択をサポートし、最適な顔写真を出力します。
エリア人数カウント	最大8つの検知エリアに対応し、個別の作動スケジュールおよび連動方式を設定可能 3つの検知モードに対応：人密度検知、人数異常検知、待機時間異常検知 パラメータ設定に対応：異常ごとのアラーム回数、アラーム間隔、初回アラーム遅延 リアルタイムの人数検索に対応 人密度検知：スケジュールに基づくデータ送信、人数変化に基づくデータ送信、混雑レベルに基づくデータ送信に対応 人数異常検知：6つのアラームトリガー条件に対応（しきい値Aより大きい、しきい値Aより小さい、しきい値Aに等しい、しきい値Aと等しくない、しきい値Aより大きくしきい値Bより小さい、しきい値Aより小さいかしきい値Bより大きい（しきい値Aはしきい値Bより小さくなければなりません） 待ち時間の異常検知：3つのアラームトリガー条件に対応。しきい値Aより大きい、しきい値Aより小さい、しきい値Aより大きくかつしきい値Bより小さい（しきい値Aはしきい値Bより小さくなければなりません）
一般	
電源	12 VDC, 最大 24 W; PoE (802.3at)
寸法	ø 169 mm × 161 mm (Ø 6.65" × 6.34")
重量	約 2.45 kg (5.40 lb.)
動作環境	-30°C ～ 65°C (-22 °F ～ 149 °F)。湿度 90% 以下（結露なきこと）
一般機能	ミラー、パスワード保護
認証	
保護	IP67 (IEC 60529-2013), TVS 6000 V 落雷保護、サージ保護、過渡電圧保護

■DORI

DORI距離は、カメラの視野内の人物や物体を識別する能力の目安を示します。
これは、カメラのセンサー仕様と EN 62676-4:2015 で定められた基準に基づいて計算されています。

DORI	検出 (Detect)	観察 (Observe)	認識 (Recognize)	特定 (Identify)
定義	25 px/m	63 px/m	125 px/m	250 px/m
距離（望遠 / Tele）	2402.4 m (7881.9 ft)	953.3 m (3127.7 ft)	480.5 m (1576.4 ft)	240.2 m (788.2 ft)

距離（広角 / Wide）	96.1 m（315.3 ft）	38.1 m（125.1 ft）	19.2 m（63.1 ft）	9.6 m（31.5 ft）

▪ 代表的な用途（防食性能）

Hikvision製品は、防食性能に応じて3つのレベルに分類されています。使用環境に合わせて選択してください。

※このモデルは「特定の保護なし（No specific protection）」に該当します。

レベル	概要
トップレベル保護（Top-level）	プロフェッショナルな防食保護が不可欠なエリアでの使用を想定しています。典型的な用途としては、海岸線、ドック、化学工場などが挙げられます。
中程度の保護（Moderate）	中程度の防食要求があるエリアでの使用を想定しています。海岸線から約2km（1.24マイル）離れた沿岸地域や、酸性雨の影響を受ける地域が含まれます。
特定の保護なし（No specific protection）	特定の防食保護を必要としないエリアでの使用を想定しています。（本製品）

■寸法

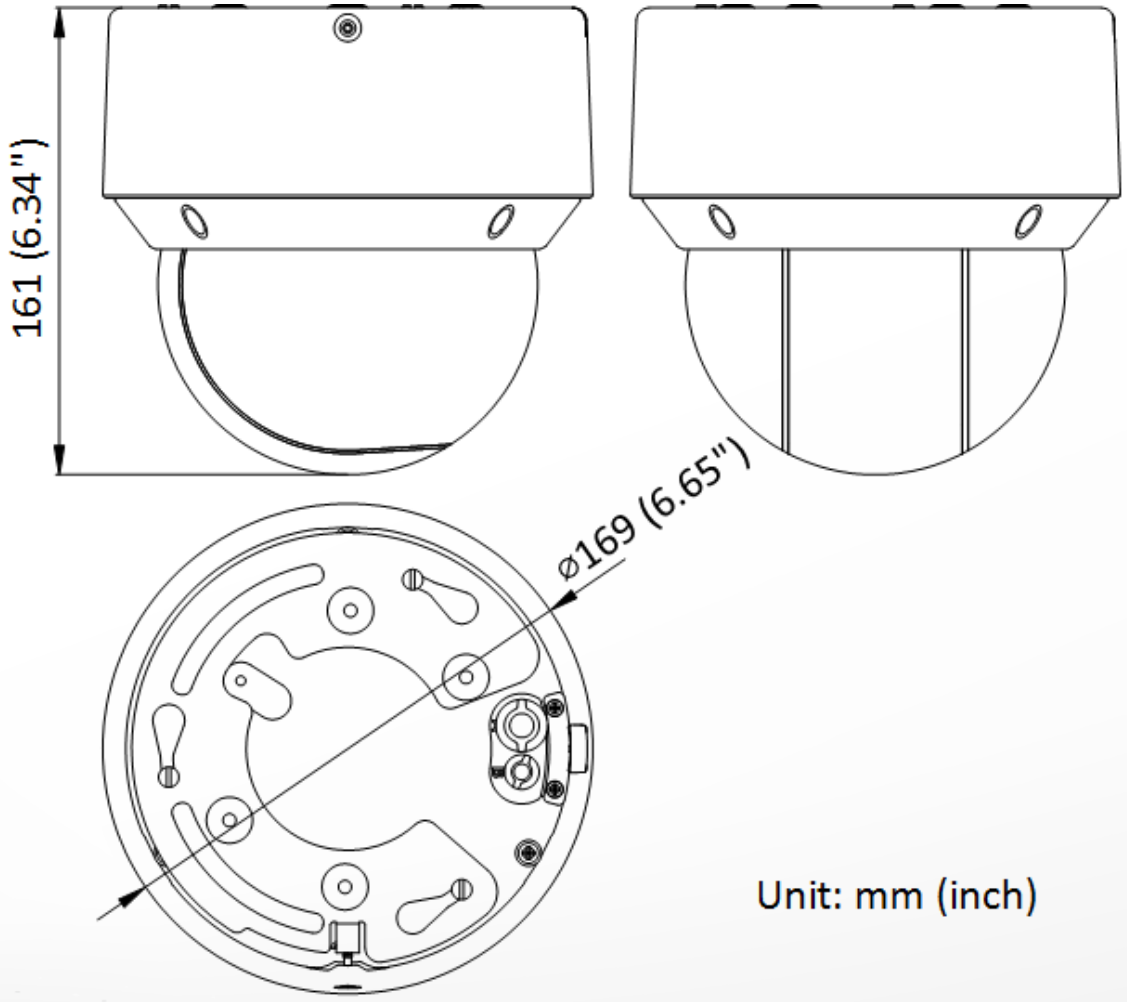

- アクセサリー
- オプション

DS-1280ZJ-SD11	DS-1691ZJ-L	DS-1671ZJ-SD11	DS-1605ZJ	DS-1691ZJ
				

DS-1691ZJ-M


- 設置方法

ジャンクションボックス DS-1280ZJ-SD11	ペンダントマウント DS-1691ZJ-L	ペンダントマウント DS-1691ZJ	ペンダントマウント DS-1691ZJ-M	天井埋込マウント DS-1671ZJ-SD11
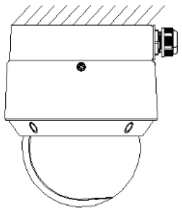				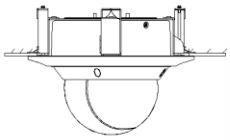

壁面マウント DS-1605ZJ
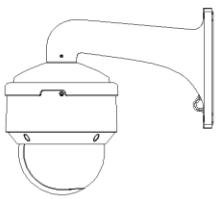

See Far, Go Further

www.hikvision.com
support@hikvision.com

© Hangzhou Hikvision Digital Technology Co., Ltd. Unless otherwise agreed, Hikvision makes no warranties, express or implied. We reserve the right to introduce modifications without notice.

HIKVISION®