DS-1271ZJ-120

ミニドームカメラ用ペンダント型
取り付けブラケット

特長

- アルミニウム合金材料、表面溶射処理
- 屋内外の設計に対応した防水ラバースーツ
- 内部配線の工夫により、見栄えも良くなっています
- 屋内配線に便利なアウトレットホールを確保
- より良い防水設計

モデル

DS-1271ZJ-120

パラメータ

モデル / パラメータ	DS-1271ZJ-120 ミニドームカメラ用ペンダント型 取り付けブラケット
外観	Hikvision ホワイト
適応範囲	ドームカメラのペンダント取り付けに最適
素材	アルミニウム合金
寸法	Φ150×573mm
重量	1290g

寸法

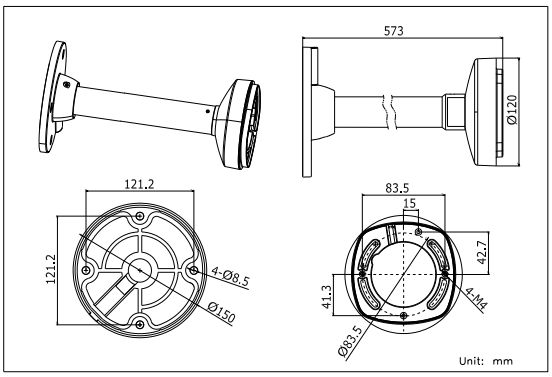

注意

- ブラケットは平らな壁面に設置する
- 屋外で使用する場合は、防水ゴムが必要です。
- カメラとマウントの合計重量の3倍以上を支えることができる壁であること。
- ブラケットの最大積載重量は4.5KGです。

適応モデル

DS-2CS58A1P-IRS, DS-2CS54A1P-IR, DS-2CD2512F-I(W), DS-2CD2532F-I(W), DS-2CD7133-E, DS-2CD7153-E, DS-2CD7164-E

取り付け手順

① シーリングプレートを設置するのに適した壁を選ぶ

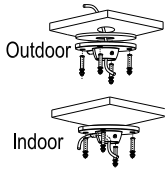

屋外での使用には防水ゴムが必要

② サスペンダーとアダプターを接続し、ケーブルを通し、ネジを締める

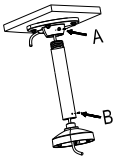

A&B: 固定ネジ

③ アダプターをねじ込み、ポールに固定

④ 下部ドームを外し、アダプタープレートの穴位置を確認

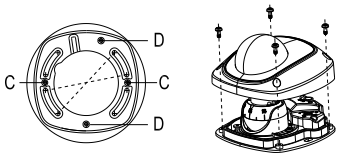

C: DS-2CS58A1XX,DS-2CD25XX
D: DS-2CD71XX

⑤ ブラケットにアダプターを取り付け、ネジで固定する

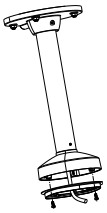

⑥ ケーブルを接続し、カメラをアダプタープレートに固定する

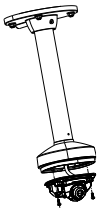

⑦ 画角を変更し、下部ドームを取り付け、ネジ止めする

⑧ 設置完了

注：実際のブラケットは、上の写真と異なる場合があります。