DS-6701HUHI(B)
1-ch 5 MP H.265 DVS



- 1台のアナログカメラを接続可能
- 効率的なH.265+圧縮テクノロジー
- 最大5 MP @ 12 fpsのエンコード能力
- HDTVI、AHD、CVI、CVBSを含む4種類の信号入力に自動適応
- Micro SDカード対応、最大容量128 GB

Specification

ビデオとオーディオ	
アナログビデオ入力	1チャンネル、BNCインターフェース（1.0 Vp-p, 75Ω）、同軸接続をサポート
HDTVI入力	5 MP(2560 × 1944)@20 fps, 5 MP(2560 × 1944)@12 fps, 4 MP(2560 × 1440)@25/30 fps,3MP@18 fps, 1080p30, 1080p25, 720p30, 720p25
AHD入力	1080p30, 1080p25, 720p30, 720p25
HDCVI入力	1080p30, 1080p25, 720p30, 720p25
CVBS入力	PAL/NTSC
オーディオ入力	1チャンネル、3.5mmインターフェース（2.0 Vp-p, 1 kΩ）（LINE IN）
オーディオ出力	1チャンネル、3.5mmインターフェース（リニア, 1 KΩ）
双方向オーディオ	1チャンネル、3.5mmインターフェース（2.0 Vp-p, 1 KΩ）（オーディオ入力を使用）
同期再生	1チャンネル
録画	
ビデオ圧縮	H.264/Smart264/H.265/Smart265
フレームレート	メインストリーム: 5 MP@12fps/4 MP@15fps/3 MP@18fps 1080p/720p/ WD1/4CIF/VGA/CIF@25fps（P)/30fps（N） サブストリーム: WD1/4CIF/CIF@25fps（P)/30fps（N）
エンコード解像度	5 MP/4 MP/3 MP/1080p/720p/WD1/4CIF/VGA/CIF
ビデオビットレート	32 Kbps ～ 10 Mbps
デュアルストリーム	メインストリームまたはサブストリームをサポート
オーディオ圧縮	G.711u
オーディオビットレート	64 Kbps
ネットワーク	
ネットワークプロトコル	TCP/IP, DHCP, DNS, DDNS, NTP, SADP, SMTP, NFS, UPnP™, HTTPS, ONVIF profile S
ネットワークインターフェース	1、RJ45 10/100 Mbps 自己適応型イーサネットインターフェース
補助インターフェース	
SDカード / 容量	Micro SDカードスロット × 1、Micro SDカードをサポート（ホットスワップ非対応）
容量	16GB～最大128 GB
シリアルインターフェース	RS-485（半二重）
アラーム入力/出力	1/1
一般	
電源	DC 12 V, 2 A
消費電力	≤ 24W
動作温度	-10 ℃ ～ +55 ℃（+14 ℉ ～ +131 ℉）
動作湿度	10% ～ 90%
寸法（W × D × H）	80 × 92 × 40 mm(3.2 × 3.6 × 1.6 inch)
重量	≤ 0.5 kg（1.1 lb）

▪ 物理インターフェース

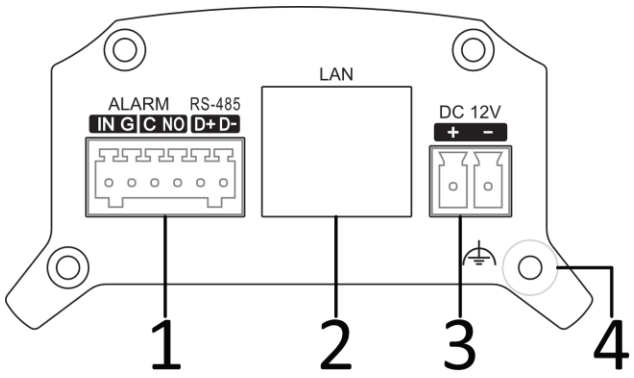

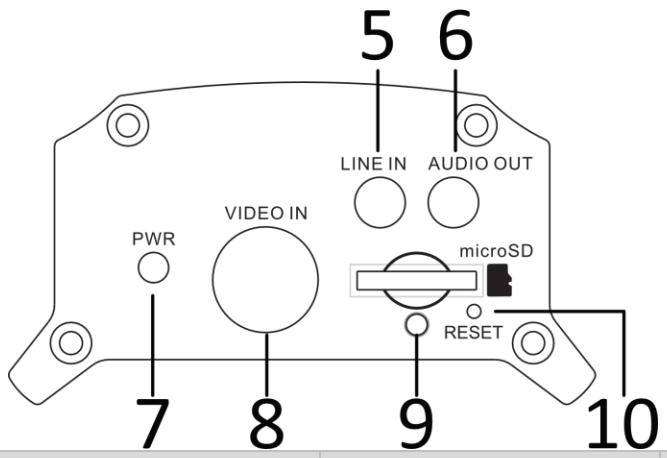

No.	概要	No.	概要
1	アラーム入力	6	オーディオ出力
2	LANネットワークインターフェース	7	電源LEDインジケーター
3	12V DC 電源	8	ビデオ入力
4	GND	9	Micro SDカードスロット
5	LINE IN	10	リセット

▪ 対応モデル

DS-6701HUHI(B)

▪ 寸法

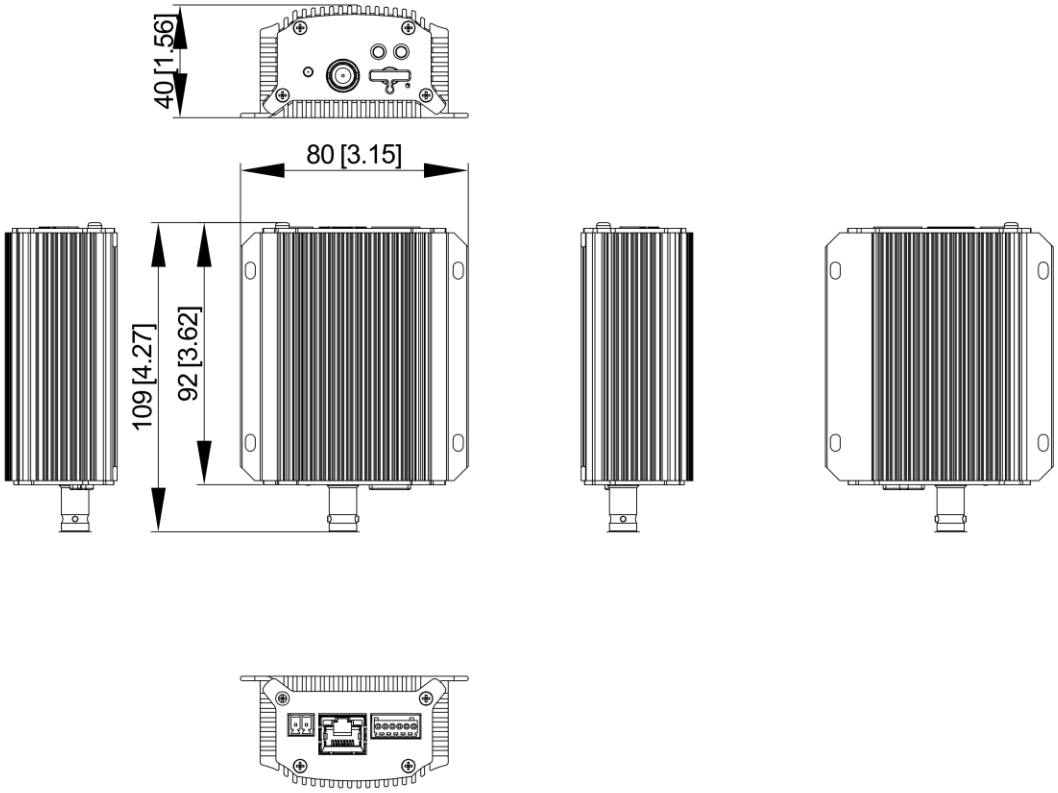

Unit:mm [inch]

SCALE	1:1

See Far, Go Further

www.hikvision.com
support@hikvision.com

© Hangzhou Hikvision Digital Technology Co., Ltd. Unless otherwise agreed, Hikvision makes no warranties, express or implied. We reserve the right to introduce modifications without notice.

HIKVISION®